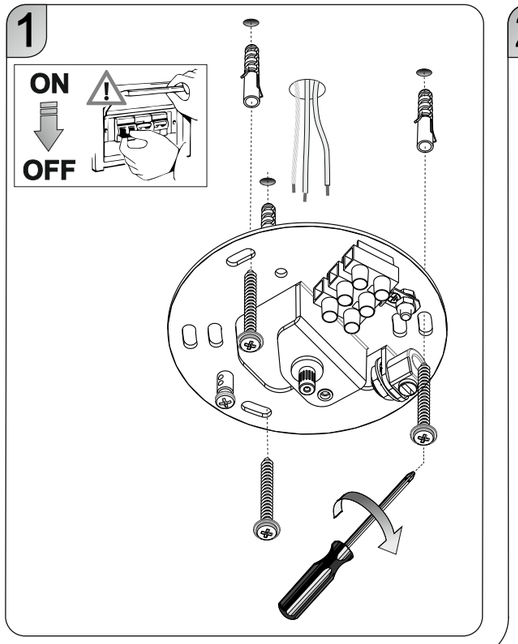

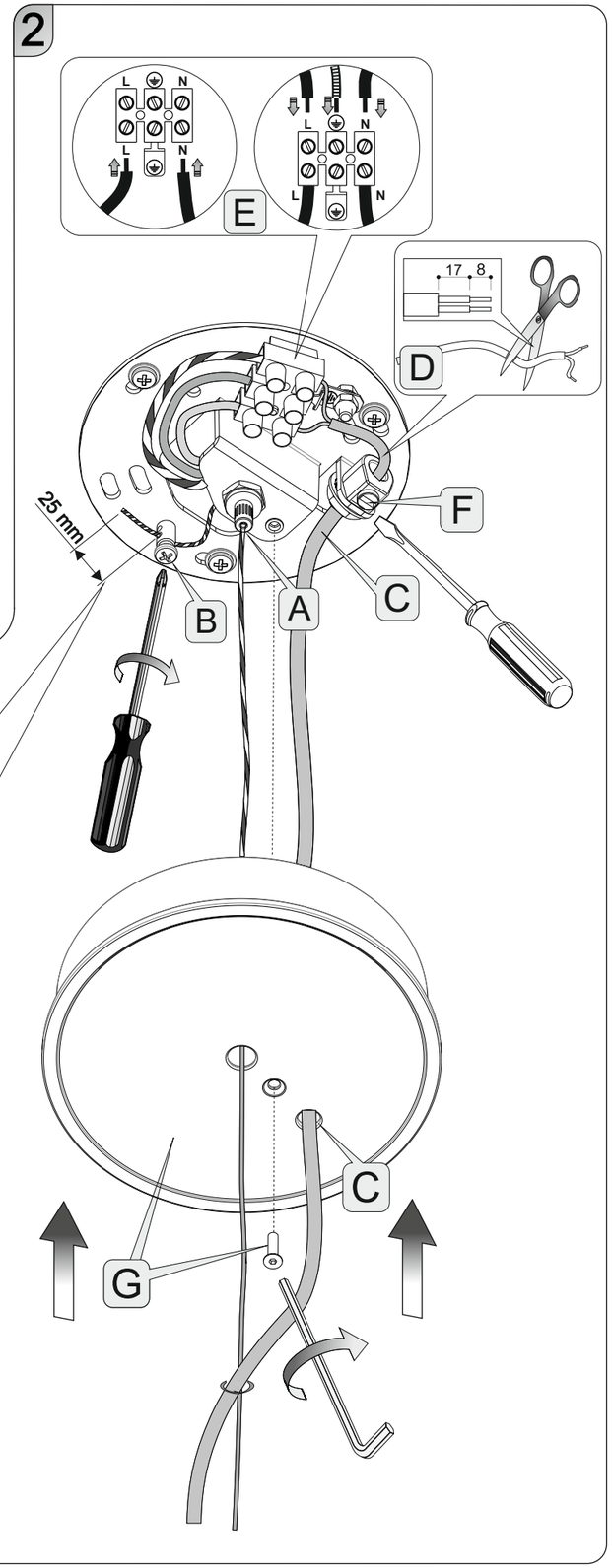

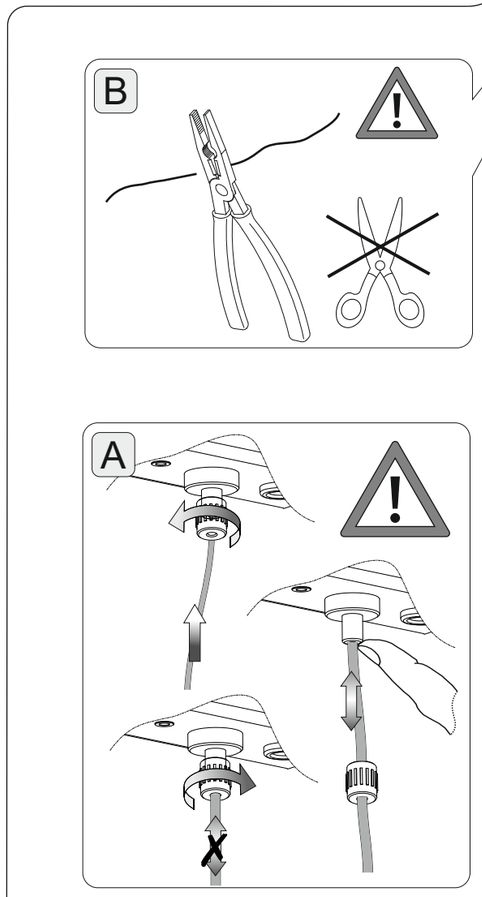

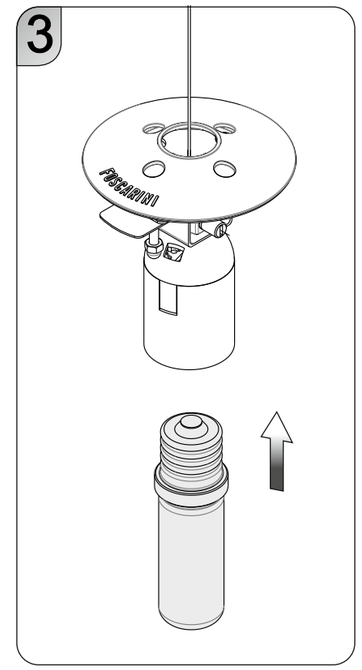

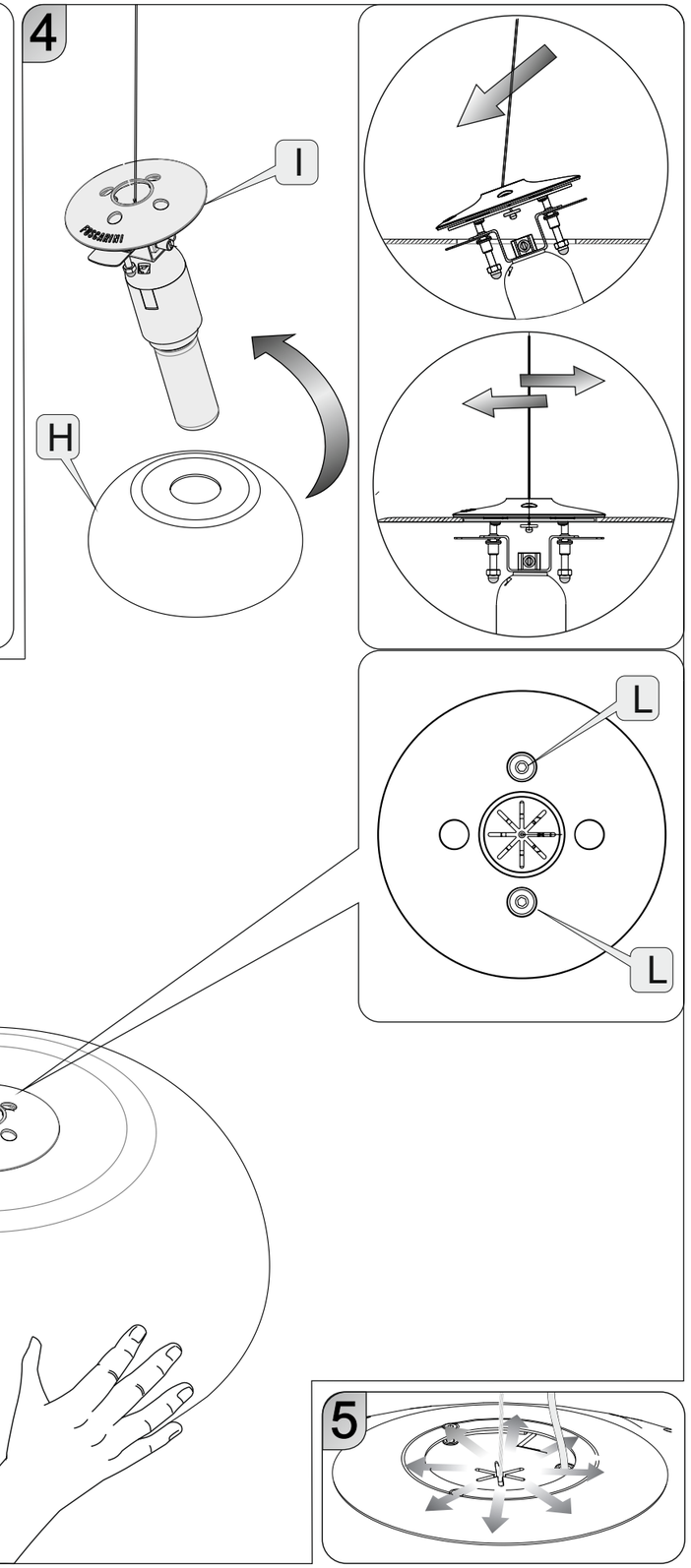

244X07 E

RITUALS SOSPENSIONE MULTI E27

ITALIANO
ATTENZIONE: Se il cavo esterno di questo apparecchio viene danneggiato, deve essere sostituito esclusivamente dal costruttore, dal suo servizio assistenza, o da personale qualificato equivalente, al fine di evitare pericoli.
ATTENZIONE: Prima di procedere con l'installazione dell'apparecchio e comunque prima di ogni operazione di manutenzione togliere la tensione di rete.
1 Fissare la piastra al soffitto.
2 A Far passare il cavo d'acciaio attraverso il rosone e attraverso il bloccacavo sulla piastra a soffitto. Regolare l'altezza della lampada e bloccare il movimento come indicato in figura.
B Far passare il cavo d'acciaio attraverso il cilindro e bloccarlo con la vite.
Se necessario accorciare il cavo d'acciaio, utilizzare un utensile idoneo e recidere con taglio netto lasciando circa 25mm dal cilindro.
C Far passare il cavo di alimentazione proveniente dall'apparecchio attraverso il foro del rosone ed il bloccacavo.
D Tagliare il cavo elettrico all'altezza desiderata.
E Effettuare i collegamenti elettrici nella morsettiera
F Bloccare il cavo di alimentazione con il bloccacavo.
G Posizionare il rosone e bloccarlo con la vite.
3 Inserire la lampadina.
4 inserire il vetro H sulla montatura I e bloccarlo con le viti L.
5 Se è necessario, bilanciare il diffusore, operare come disegno.
ATTENZIONE: non utilizzare alcool o solventi. Per la pulizia della lampada utilizzare esclusivamente un panno morbido eventualmente inumidito con acqua e sapone o detersivo neutro per lo sporco più tenace.
ENGLISH
WARNING: If the external flexible cable or cord of this luminaire is damaged, it shall be exclusively replaced by the manufacturer or his service agent or a similar qualified person in order to avoid a hazard.
WARNING: Always unplug the appliance from the power socket before beginning installation or any sort of maintenance work.
1 Screw back plate to ceiling.
2 A Pass the steel cable throug the canopy hole and through the cable stopper on the ceiling plate. Adjust the height of the lighting and block it as shown in picture.
B Pass the steel cable through the cylinder and block with the screw. If necessary, shorten the steel cable with an appropriate tool with a net cut, leaving at least 25mm from the cylinder.
C Pass the feeding cable coming from the apparatus through the hole of the canopy.
D Cut the power wire to the desired length.
E Connect the electric wires to the terminal board.
F Block the feeding cable with the cable stopper.
G Place the canopy and block it with the screw.
3 Plug in bulb.
4 Place shade H on frame I and secure with screws L.
5 If necessary to balance the diffuser, see drawing
WARNING: do not use alcohol or other solvents. Use only a soft cloth to clean the lamp, dampened with water and soap or mild cleanser if needed for resistant dirt.
FRANÇAIS
ATTENTION: Si le câble externe de cet appareil est endommagé, il doit être remplacé uniquement par les soins du constructeur, par son service après-vente ou bien par le personnel qualifié équivalent, et ce afin d'éviter tout danger.
INSTRUCTIONS: Avant de procéder à l'installation de l'appareil, ainsi qu'avant toute opération d'entretien, il est nécessaire de couper le courant au disjoncteur.
1 Fixer le support au plafond.
2 A Faire passer le câble en acier par le cache piton et à travers le serre-câble sur le support au plafon. Régler la hauteur de la lampe et bloquer le mouvement comme indiqué dans l'image.
B Passer le câble en acier par le cylindre et le bloquer avec la vis.
Si nécessaire couper les câbles en acier d'une façon nette, en utilisant un outil approprié, en laissant au moins 25 mm à partir du cylindre .
C Faire passer le câble d'alimentation provenant de l'appareil à travers le trou du cache-piton.
D Couper le câble électrique à la hauteur désirée.
E Exécuter les connexions électriques dans la boite à borne.
F Bloquer le câble d'alimentation avec le bloque-câble.
G Placer le cache-piton et la bloquer avec la vis.
3 Insérer l'ampoule;
4 Placer le verre H sur la monture I et bloquer avec les vis L.
5 S'il est nécessaire d'équilibrer le diffuseur: voir schéma.
ATTENTION: ne pas utiliser d'alcool ou solvents. Pour le nettoyage de la lampe utiliser exclusivement un chiffon doux, humectè si nécessaire, avec de l'eau et du savon ou avec un dédergent neutre pour les salissures les plus tenaces.
DEUTSCH
ACHTUNG: Sollte das Außenkabel der Lampe beschädigt werden, ist es ausschließlich vom Service-Dienst des Herstellers oder gleichwertigen, qualifiziertem Personal auszutauschen, um somit Gefahren zu vermeiden.
WICHTIGE HINWEISE: Vor Installation des Geräts und vor Durchführung von Wartungsarbeiten gleich welcher Art den Strom abschalten.
1 Befestigen Sie die Halterung an der Decke .
2 A Die Stahlseile durch den Baldachin und durch die Zugentlastungen an der Deckenplatte durchziehen. Die Höhe der Leuchte einstellen und wie im Bild blockieren.
B Das Seil durch das Zylinder durchziehen und es mit dem Schrauben befestigenWenn nötig, mit einem angebrachten Werkzeug die Seile mit einem scharfen Schnitt auf wenigsten 25 mm vom Zylinder kürzen.
C Das vom Gerät kommende Versorgungskabel durch die mittlere Bohrung der Rosette und der Deckenbefestigung führen.
D Das Stromkabel auf die gewünschte Länge schneiden.
E Die elektrischen Anschlüsse in der Klemmleiste ausführen.
F Stromkabel mit der Kabelsperre blockieren.
G Den Baldachin einsetzen und mit den Lüsterklemmen befestigen.
3 Das Leuchtmittel einsetzen.
4 Das Glas H in die Fassung I einsetzen und mit der Schraube L befestigen.
5 Wenn erforderlich, die Diffusore ins Gleichgewicht bringen. Hierfür gemäß der Zeichnung vorgehen.
ACTUNG: Weder Alkohol noch Lösungsmittel verwenden. Bei der Reinigung der Leuchte darf man ausschließlich weiche Tücher verwenden. Eventuell kann man dies emit Wasser und Seife oder mit einem neutralen Reinigungsmittel anfeuchten.
ESPAÑOL
ATENCION: Si el cable externo de este aparato se deteriora será necesario sustituirlo; la sustitución podrá efectuarla exclusivamente el fabricante, su servicio de asistencia o personal cualificado equivalente para evitar peligros.
ADVERTENCIAS: Antes de proceder a la instalación del aparato y en cualquier caso antes de efectuar cualquier operación de mantenimiento, corte la tension de red.
1 Fijar la pletina al techo.
2 A Pasar los cables de acero a través del rosetón y a través de los bloqueadores en la pletina del techo. Regular la altura de la lámpara y parar el movimiento como se ve en la figura.
B Pasar el cable de acero a través del cilindro y bloquearlo con el tornillo. Con la herramienta adecuada, darle un corte seco al excedente de los cables de acero, dejando por lo menos 25 mm de los bloqueadores.
C Hacer pasar el cable de alimentación proveniente del aparato a través del agujero del rosetón.
D Cortar el cable de alimentación a la altura deseada
E Efectuar las conexiones eléctricas en la caja de bornes.
F Bloquear el cable de alimentación con los bloqueadores.
G Posicionar el rosetón bloqueandolo con el tornillo.
3 Colocar la bombilla.
4 Colocar el cristal H sobre la estructura I y bloquearlo con el tornillo L.
5 Si es necesario nevelar el difusor, obrar como diseño.
ADVERTENCIA: no utilizar ni alcohol, ni solventes. Para limpiar la lámpara, utilizar exclusivamente un paño suave. En caso de suciedad persistente, humedecer el paño con agua y jabón o detergente neutro.

Attesta la conformita' del prodotto alle disposizioni delle direttive comunitarie.
It certifies the conformity of the product to the european community low voltage directive.
Il atteste la conformité du produit aux dispositions des directives communautaires.
Das Zeichen bestätigt die Übereinstimmung des Produkts mit den Bestimmungen der EU-Richtlinien.
Esta certifica si el producto es conforme a las disposiciones de las normas de la comunidad economica europea.

Il marchio ENEC è un marchio volontario rilasciato da enti terzi. Certifica che il prodotto è conforme e rispetta i requisiti proposti dalla norma EN 60598 ed è progettato e realizzato in aziende il cui sistema di gestione della qualità soddisfa i requisiti della norma UNI EN ISO 9001.
The label ENEC is a voluntary label granted by third organizations. It certifies that a product complies to the EN 60598 standards and has been designed and manufactured by companies with an approved UNI EN ISO 9001 quality control system.
Le label ENEC est volontaire et issu par des établissements tiers. Il certifie qu'un produit est conforme à la norme EN 60598 et qu'il a été conçu et fabriqué par des enterprises dotées d'un système de qualité conforme aux normes UNI EN ISO 9001.
Das Prüfzeichen ENEC ist eine freiwillige Zertifizierung die von Dritten gewährt wird. Es zertifiziert, dass ein Produkt den Vorgaben der EN 60598 Norm entspricht und von Firmen entwickelt und hergestellt wird, deren Qualitätsmanagement den Normen UNI EN ISO 9001 entspricht.
La marca ENEC es voluntaria y entregada por empresas terceras. Certifica que un producto cumple a la norma EN 60598 y ha sido proyectado y realizado por empresas con un sistema de calidad conforme a las normas UNI EN ISO 9001.

Apparecchio in Classe I°: e' obbligatoria la connessione al conduttore di protezione giallo/verde (messa a terra).
Class I luminaire: it' s necessary to connect the device to the yellow/green protective conductor (earthing).
Il est obligatoire la connexion au conducteur de protection jaune/vert (mise à la terre)
Alle berührbaren Metallteile sind elektrisch leitend miteinander verbunden und werden mit dem Netz-Schutzleiter verbunden.
Aparato en clase I: es obligatoria la conexiòn al conductor de protecctiòn Amarillo/verde (toma de tierra).

Lampadine consigliate / Recommended bulbs / Ampoules conseillées / Empfohlene Leuchtmittel / Bombillas sugeridas

MAX 70W E27 250V 50Hz

MAX 20W Fluorescent Energy Saving E27 230-240V 50Hz
L MAX= 105 mm

244X07 E

FOSCARINI
FOSCARINI S.r.l. - VENEZIA - ITALY

ISTRUZIONI DI MONTAGGIO / ASSEMBLY INSTRUCTIONS / INSTRUCTIONS DE MONTAGE / MONTAGE - ANLEITUNG / ISTRUCCIONES DE MONTAJE

ITALIANO
ATTENZIONE: la sicurezza dell'apparecchio è garantita con l'uso appropriato delle seguenti istruzioni, pertanto è necessario conservarle.
Togliere tensione prima di operare sull'apparecchio.
L'apparecchio non deve essere installato in posizioni diverse da quelle indicate nelle istruzioni di montaggio.
Le operazioni di montaggio o manutenzione dell'apparecchio devono essere eseguite con la massima attenzione per non danneggiare i componenti.
L'eventuale sostituzione della lampadina deve essere fatta con una dello stesso tipo e potenza massima indicata nelle istruzioni.
Le parti in metallo, vetro o altro di questa lampada devono essere pulite con un panno morbido e un detergente neutro.
ATTENZIONE: far raffreddare la fonte luminosa prima della sostituzione.
ATTENZIONE: quando la lampada è accesa e nel periodo tra lo spegnimento e il raffreddamento,la fonte luminosa e i componenti vicini possono provocare ustioni.
FOSCARINI non potrà procedere alla sostituzione dei propri articoli per difetti di fabbricazione, se non verranno restituiti tramite rivenditore e comunque se non dopo aver accertato la natura del difetto.
L'apparecchio non può essere in alcun modo modificato o manomesso, ogni modifica ne può compromettere la sicurezza rendendo lo stesso pericoloso. Foscarini declina ogni resposabilità per i prodotti modificati.
Per un funzionamento sicuro e corretto è necessario che questo apparecchio sia collegato ad una efficiente impianto di messa a terra.
I materiali utilizzati in questo prodotto, se esposti direttamente ai raggi solari, possono subire una naturale variazione cromatica.
ENGLISH
WARNING: the safety of this fixture is only guaranteed if the following instructions have been observed.
Always disconnect power before working on fixture.
Fixture must not be installed in any position other than that shown in instructions.
Assembly and maintenance of fixture must be performed carefully so as not to damage components.
Replacement bulbs must be of same type and wattage as specified in instructions.
Metal surfaces, glass or other parts of fixture may be cleaned with a soft damp cloth and mild detergent.
WARNING: always allow the lamp to cool before replacing it.
WARNING: while the lamp is on and until it has cooled, there is a risk of burns from the lamp and adjacent elements.
FOSCARINI will replace merchandise with manufacturing defects only if it is returned to the retailer from which it was purchased.
The appliance may in no way be modified or tampered with, any modification may compromise safety causing the appliance to become dangerous. Foscarini declines all responsibility for products that are modified.
To guarantee the correct and safe functioning of the light fitting, make sure that it is earthed.
If exposed to direct sunlight, the materials used in this product may show a natural chromatic variation.
FRANÇAIS
ATTENTION: la sûreté de l'appareil n'est garantie qu'en suivant scrupuleusement les instructions ci-après. Il est donc nécessarie de les conserver.
Isoler l'appareil du secteur avant toute manipulation.
L'appareil ne peut pas être installé dans une autre position que celle indiquée dans les instructions de montage.
Le montage et les manipulations de l'appareil devront être exécutés avec la plus grande attention pour ne pas abîmer ses composants.
Tout changement d'ampoule respectera le type et la puissance indiqués dans le descriptif technique.
Les composants métalliques, en verre ou autre seront entretenus à l'aide d'un chiffon doux et de détergent neutre.
ATTENTION: laissez la source de lumière refroidir avant de procéder à son remplacement.
ATTENTION: Lorsque la lampe est allumée et jusqu'à son refroidissement après débranchement, il y a un risque de brûlure sur la lampe et les éléments proches.
FOSCARINI n'échangera ses articles défactueux que par l'intermédiaire d'un revendeur.
L'appareil ne peut être modifié ou altéré de quelque manière que ce soit, toute modification peut compromettre la sécurité de celui-ci en le rendant dangereux. Foscarini décline toute responsabilité pour les produits modifiés.
Pour un fonctionnement sûr et correct, il est nécessaire que la lampe soit reliée à une installation efficace de mise à la terre.
Les matériaux utilisés, si directement exposés aux rayons solaires, peuvent subir une variation chromatique naturelle.
DEUTSCH
ACHTUNG: Die Sicherheit dieses Artikels wird nur durch die strikte Befolgung der nachfolgenden Betriebsanleitung gewährleistet. Bitte heben Sie diese unbedingt auf.
Vor allen Arbeiten ziehen Sie bitte den Stecker aus der Dose.
Die Leuchte darf nur nach den in der Betriebsanleitung aufgeführten Positionen montiert werden.
Alle Arbeiten an der Leuchte müssen mit der größtmöglichen Sorgfalt erfolgen um die Bauteile nicht zu beschädigen.
Die Glühbirne darf nur gegen eine gleichen Typs und gleichen Stärke ausgewechselt werden.
Alle Glas/Metallteile oder andere Teile der Leuchten dürfen nur mit einem weichen Tuch und einem neutralen Waschmittel gereiningt werden.
ACHTUNG: Leuchtmittel vor dem Wechsel auskühlen lassen.
ACHTUNG: Im Betrieb und bis zur Auskühlung nach dem Ausschalten besteht beim Leuchtmittel und angrenzenden Teilen Verbrennungsgefahr.
FOSCARINI ersetzt ästhetischen Fabrikationsfehler nur über den zuständigen Händler.
Der Apparat darf auf keinen Fall veraendert oder unerlaubt geoeffnet werden, jede Veraenderung desselben kann die Sicherheit in Frage stellen und somit gefaehrlich werden. Foscarini lehnt jede Verantwortung fuer unsachgemaess behandelte Produkte ab.
Die Leuchte ist nur an eine ordnungsgemäß geerdete Elektroanlage anzuschließen.
Im Fall von direkten Sonnenstrahlen Ausstellung, koennten die hiermit eingeführten Materialien eine natürlische chromatische Veränderung erfahren.
ESPAÑOL
¡ATENCIÓN!: La seguridad del aparato està garantizada sólo con el uso de las instrucciones siguintes, por lo tanto es necesario atenderlas puntualmente.
Desconectar el fluido eléctrico antes de trabajar sobre el aparato.
El aparato no debe ser instalado en distinta posición de aquella que se indica en las instrucciones de montaje.
Las operaciones de montaje o manutención del aparato deben seguirse con la máxima atención para no dañar los componentes.
La eventual sustitución de la bombilla debe efectuarse con una del mismo tipo y potencia maxima indicada en las instrucciones.
Las partes metálicas, cristal u otros materiales deben ser limpiados exclusivamente con un paño blanco y un detergente neutro.
¡ATENCIÓN!: Dejar que la fuente de luz se ponga fría antes de cambiar la bombilla.
¡ATENCIÓN!: Cuando la lámpara está encendida y en el intervalo entre el apagamiento y el enfriamiento, la fuente de luz y los elementos cercanos pueden causar quemaduras.
FOSCARINI no podrà proceder a la sustitución de sus articulos por defectos de la fabricación, si non vienen tramitados a traves del punto de venta.
Para un funcionamiento seguro y correcto es necesario conectar la lámpara a una eficiente instalación de tierra.
El aparato no puede ser en ningùn caso modificado o forzado, cualquier modificaciòn puede comprometer la seguridad haciéndolo peligroso. Foscarini declina cualquier responsabilidad por los productos modificados.•
Para un funcionamiento seguro y correcto es necesario conectar la lámpara a una eficiente instalación de tierra.
Los materiales utilizados, si directamente expuestos a los rayos solares, pueden sufrir una natural variación cromática.

ITALIANO: Simbolo RAEE (Rifiuti Apparecchiature Elettriche ed Elettroniche)
Il simbolo RAEE utilizzato per questo prodotto indica che quest'ultimo non può essere trattato come rifiuto domestico. Lo smaltimento corretto di questo prodotto contribuirà a proteggere l'ambiente. Per maggiori informazioni sul riciclaggio di questo prodotto, rivolgersi all'ufficio competente del proprio ente locale, alla società addetta allo smaltimento dei rifiuti domestici o al negozio dove è stato acquistato il prodotto.
ENGLISH: WEEE Symbol (Waste Electrical and Electronic Equipment)
The use of the WEEE symbol indicates that this product may not be treated as household waste. By ensuring this product is disposed of correctly, you will help protect the environment. For more detailed information about the recycling of this product, please contact your local authority, your household waste disposal service provider or the shop where you purchased the product.
FRANÇAIS: Symbolole WEEE (Waste Electrical and Electronic Equipment, Déchets électriques et d'équipment électronique)
L'utilisation du symbole WEEE indique que ce produit ne peut pas être traité comme déchet domestique. Assurez-vous de vous débarrasser de ce produit selon les lois en vigueur. Vous aiderez ainsi à protéger l'environnement. Pour plus d'informations détaillées sur le recyclage de ce produit, veuillez contacter les autorités locales, le fournisseur de service de mise au rebut des déchets domestiques ou le magasin où vous avez acheté le produit.
DEUTSCH: Symbol WEEE (Waste Electrical and Electronic Equipment)
Durch Verwendung des WEEE-Symbols weisen wir darauf hin, dass dieses Produkt nicht als normaler Haushaltsmüll behandelt werden darf. Sie tragen zum Schutze der Umwelt bei, indem Sie dieses Produkt korrekt entsorgen. Genauere Informationen zum Recycling dieses Produkts erhalten Sie von Ihrer Stadtverwaltung, von Ihrem Müllabfuhrunternehmen oder im Laden, in dem Sie das Produkt erworben haben.
ESPAÑOL: Símbolo RAEE (Residuos de aparatos eléctricos y electrónicos)
El símbolo RAEE en un producto indica que éste no se puede eliminar como cualquier otra basura. Si garantiza la eliminación correcta del producto, ayudará a proteger el medio ambiente. Para obtener más informaciones sobre el reciclaje del mismo, póngase en contacto con las autoridades locales pertinentes, con el proveedor de servicios de recogida de basura o con el establecimiento donde adquirió el producto.

Foscarini S.r.l. - Via delle Industrie 27 30020 Marcon (VE) Italy Tel. +39 041 5953811 - Fax +39 041 5953820 - www.foscarini.com - foscarini@foscarini.com

rev A 141212